НЕВА-ОФИС
комфорт под ключ

Поставщик товаров
и оборудования для офисных
помещений и склада

тел.: (812) 642-26-43
e-mail: mk@nevaoffice.ru
www.nevaoffice.ru

Цвета: Орех Гарда, Венге Магия, Дуб Девон, Бук Тиара

Стойка ресепшен "RAUT"

Цены в рублях на 01.01.2019

Картинка	Артикул	Габаритные размеры	Описание	Вес (кг)	Объем (м.куб.)	Цена
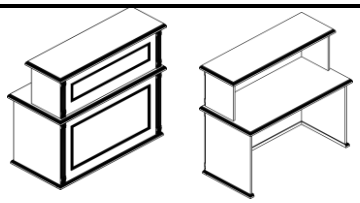	RMS 090	900x600x1200	Столешница выполнена из ЛДСП с крашенным рамочным фрезерованным профилем из МДФ, опоры ЛДСП с крашенным рамочным фрезерованным профилем из МДФ. Фронтальная панель с крашенной раскладкой из МДФ.	67,50	0,12	30 405,70
	RMS 120	1200x600x1200		82,50	0,149	34 062,60
	RMS 160	1600x600x1200		103,50	0,189	38 862,20
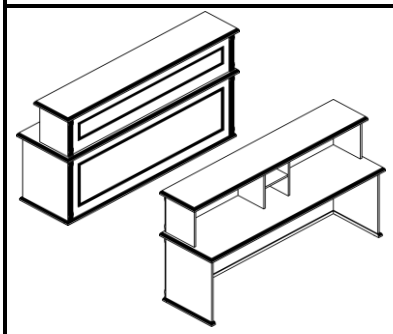	RMS 200	2000x600x1200		132,50	0,236	45 164,60

Необходимый дополнительный ассортимент мебели для обустройства пространства ресепшен, может быть подобран из серии RAUT

Компоновки

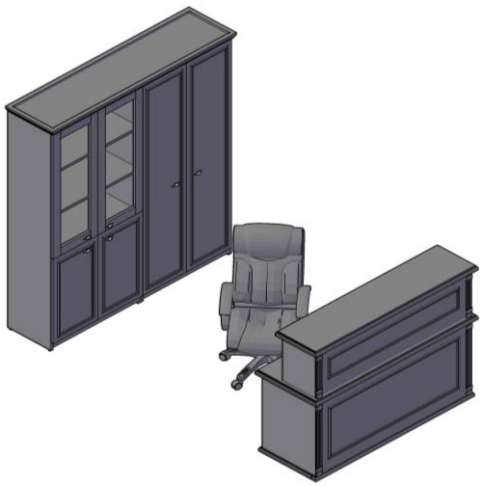

Цена: 67 754,70

Наименование	Цена
Стойка ресепшен R 1200	34 062,60
Стеллаж RHC 180	21 655,40
Двери низкие RLD 42-2	2 766,40
Двери стеклянные RGFD 42-2	3 814,20
Двери высокие RHD 42-2	5 456,10

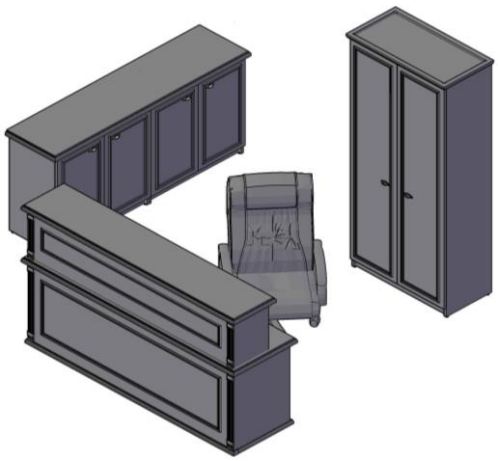

Цена: 81 036,80

Наименование	Цена
Стойка ресепшен R 2000	45 164,60
Греденция RLW 185	20 103,20
Гардероб RCW 89	15 769,00